HERMES

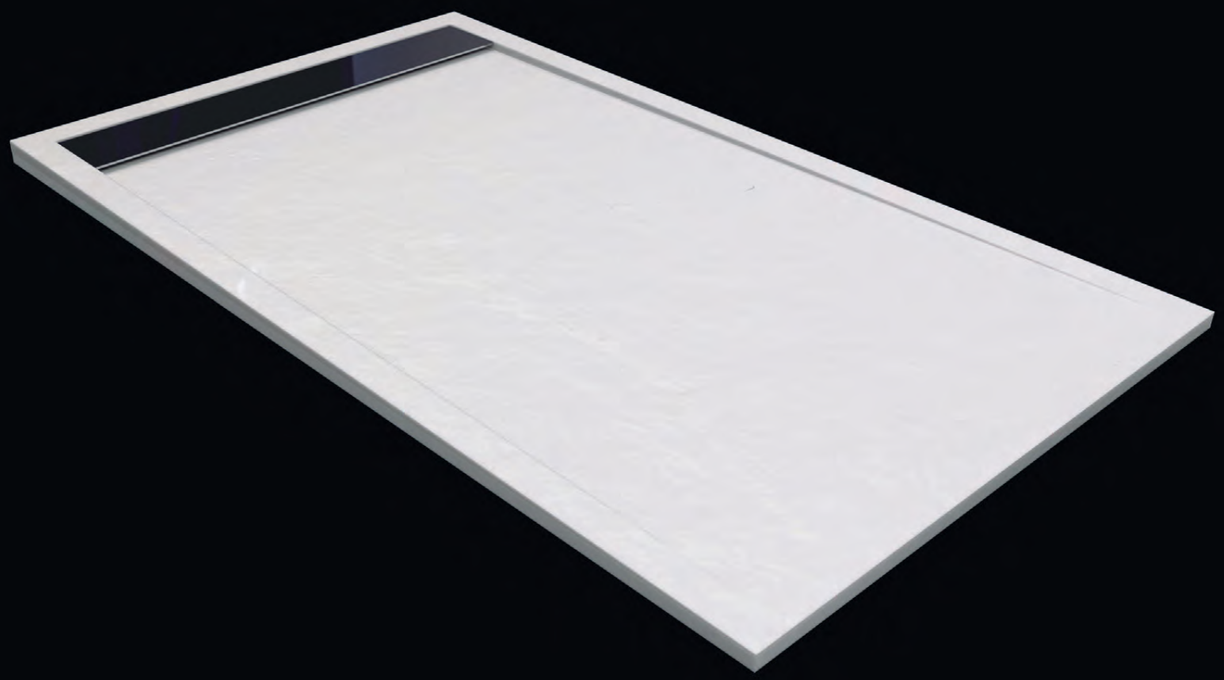

00 ESQUEMA

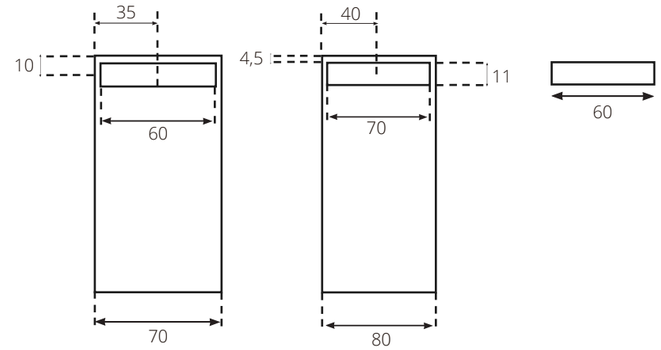

Rejilla blanca-masa

Rejilla metal

Incremento de precio por color

01 MEDIDAS

LARGO	ANCHO	
	70	80
100		
110		
120		
130		
140		
150		
160		
170		
180		

02 ACABADOS

Pizarra

03 COLORES

Blanco	Chocolate	Cemento	Negro	Topo
RAL 9003	RAL 8017	RAL 7040	RAL 9005	RAL 1019

Crema	Grafito	Blanco roto
RAL 1013	RAL 7016	RAL 9001

04 VÁLVULA

VÁLVULA DESAGÜE DE DUCHA 60
*Incluida en todos los platos de ducha

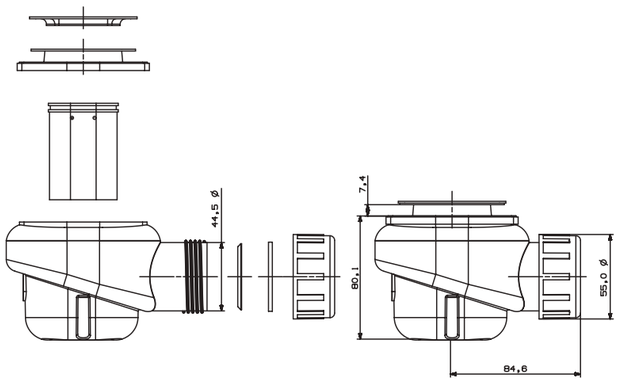

PLATOS DE DUCHA

Nuestros platos de ducha, extraplanos y antideslizantes, están compuestos de resinas con cargas minerales de mármol de una extraordinaria calidad, que destacan por su dureza y calidez.

Podemos fabricarlos en varios colores, con distintos acabados y texturas, y con la posibilidad de realizarlos a medida, según sus necesidades de espacio. Además, en caso necesario, se pueden recortar con disco de diamante sin afectar a su estructura.

Nuestros platos de ducha están revestidos con Gel Coat con textura rugosa, lo que les confiere un aspecto natural y agradable.

El Gel Coat es un material de alta calidad que aporta características de durabilidad, resistencia a los rayos ultravioletas, a la degradación y a la hidrólisis, imposibilitando así la proliferación de gérmenes y bacterias, y garantizando al 100% la eliminación del desarrollo de microorganismos.

Todas estas cualidades hacen que nuestros platos de ducha sean un producto excelente en cuanto a sus caraterísticas de impermeabilidad, inalterabilidad con el paso del tiempo, resistencia y facilidad de limpieza.

TEXTURAS

Nuestros platos de ducha, extraplanos y antideslizantes, están compuestos de resinas con cargas minerales de una extraordinaria calidad que destacan por su dureza y calidez.

Podemos fabricarlos en varios colores, con distintos acabados y texturas y con la posibilidad de realizarlos a medida según sus necesidades de espacio. Además, en caso necesario se pueden recortar con disco de diamante sin afectar a su estructura.

Nuestros platos de ducha están revestidos con Gel Coat con textura rugosa, lo que le confiere un aspecto natural y agradable. El Gel Coat es un material de alta calidad que aporta características de durabilidad, resistencia a los rayos ultravioleta, a la degradación y a la hidrólisis, imposibilitando la proliferación de gérmenes y bacterias, y garantizando al 100% la eliminación del desarrollo de gérmenes.

Nuestra textura pizarra es una fiel reproducción de la piedra pizarra natural, que proporciona al plato un tacto rugoso altamente agradable y relajante.

Todas estas cualidades hacen que nuestros platos de ducha sean unos productos excelentes en cuanto a sus características de impermeabilidad, inalterabilidad con el paso del tiempo, resistencia y facilidad de limpieza.

Colores:

Blanco	Chocolate	Cemento	Negro	Crema	Grafito	Blanco roto
RAL 9003	RAL 8017	RAL 7040	RAL 9005	RAL 1013	RAL 7016	RAL 9001

COLORES

Cambio de color (CARTA RAL) incremento de precio

CERTIFICACIONES

Antideslizante Clase C3

16
RALTEX BATH DESIGN, S.L.
UNE-EN 14527 - CL 1